# Ressort à gaz - Tige diamètre 6 filetée Force maxi 400 N

**B1-RAG-06F**

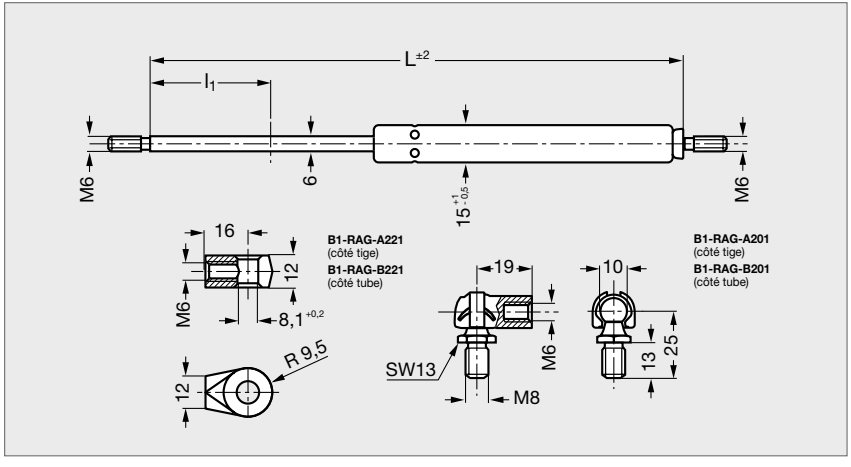


Délai maîtrisé

MONTAGE

- Implanter les ressorts « tige vers le bas ».
- Les ressorts ne doivent pas subir d'efforts latéraux.
- Températures d'utilisation : de -25° à +60°C.
- Variation de la poussée en fonction de la température :
  . F1 x 0,85 à -25°C,
  . F1 x 1 à +20°C,
  . F1 x 1,15 à +60°C.

SUR DEMANDE

- Matières **inox**.
- Températures d'utilisation différentes.

**Ne jamais percer un ressort à gaz ni le porter à une température supérieure à 100°C.**

PRODUIT ASSOCIÉ

**B1-RAG**
Page 372

* Important : les embouts sont à commander séparément.
10 N ≈ 1 kg

| | Course $l_1$ | Entraxe de fixation L ±2 | Possibilités de gonflage (indiquer la force F choisie à la commande) |
|---|---|---|---|
| | | | N |
| B1 - RAG - 06F - 01625100 | 20 | 77,5 | de 50 à 400 (par palier de 50N) |
| B1 - RAG - 06F - 01625101 | 40 | 117,5 | |
| B1 - RAG - 06F - 01625102 | 60 | 156,5 | |
| B1 - RAG - 06F - 01625103 | 80 | 197 | |
| B1 - RAG - 06F - 01625104 | 100 | 235 | |
| B1 - RAG - 06F - 01625105 | 120 | 278 | |
| B1 - RAG - 06F - 01625106 | 150 | 337,5 | |

Exemple de commande

Référence - Gonflage
**B1 - RAG - 06F - 01625100 - 050**